8279 是一种通用的可编程的键盘/显示器接口器件，可对 64 个开关组成的键盘矩阵进行自动扫描，接收键盘上的输入信息，并在有键输入时向单片机请求中断，还能对 8 位或 16 位 LED 自动扫描，使显示缓冲器的内容在 LED 上显示出来。利用 8279 对键盘/显示器的自动扫描，可以减轻 CPU 负担，具有显示稳定、程序简单、不会出现误动作等特点。

本实验系统中 8279 的状态/命令口地址为 8041H，数据口地址为 8040H，程序开始部分是完成 8279 的初始化，设定 8279 的键盘及显示方式，并显示“8279--”，然后等待键盘输入，一旦有键盘输入，8279 会向 CPU 申请中断，在中断服务程序中读取 FIFO/传感器 RAM，根据读得的键值判断是哪一个键，再调用键的显示程序将该键显示出来。

8279 控制的键盘的键值表

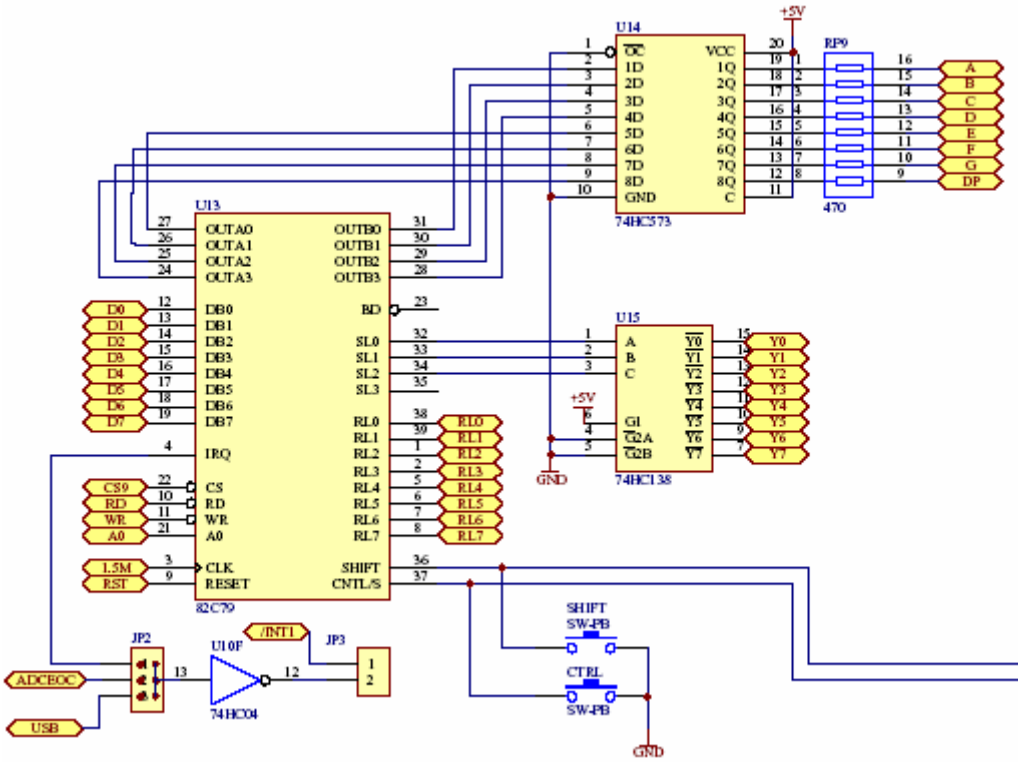

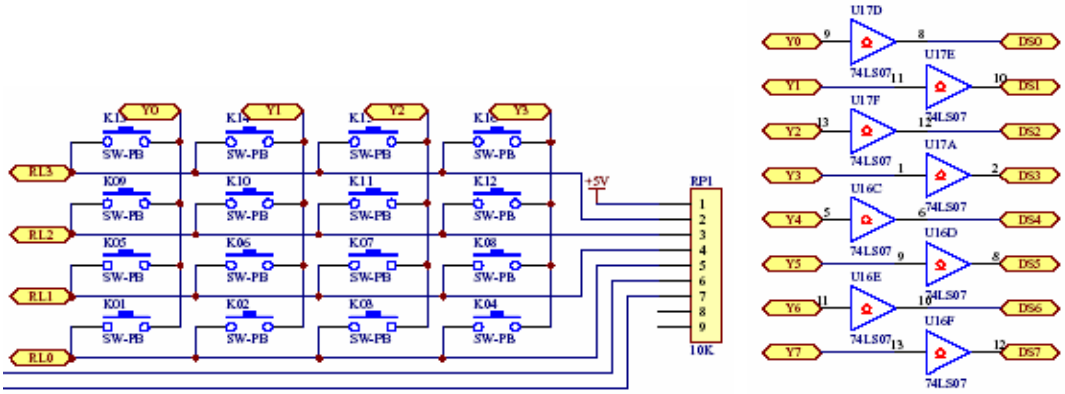

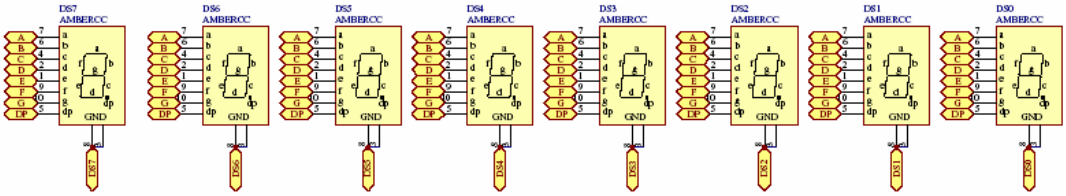

8279 控制的键盘的键值表

键 名	键 值	键 名	键 值	键 名	键 值
K01	**0C0H**	*SHIFT+ K01*	**80H**	*CRTL+ K01*	**40H**
K02	**0C8H**	*SHIFT+ K02*	**88H**	*CRTL+ K02*	**48H**
K03	**0D0H**	*SHIFT+ K03*	**90H**	*CRTL+ K03*	**50H**
K04	**0D8H**	*SHIFT+ K04*	**98H**	*CRTL+ K04*	**58H**
K05	**0C1H**	*SHIFT+ K05*	**81H**	*CRTL+ K05*	**41H**
K06	**0C9H**	*SHIFT+ K06*	**89H**	*CRTL+ K06*	**49H**
K07	**0D1H**	*SHIFT+ K07*	**91H**	*CRTL+ K07*	**51H**
K08	**0D9H**	*SHIFT+ K08*	**99H**	*CRTL+ K08*	**59H**
K09	**0C2H**	*SHIFT+ K09*	**82H**	*CRTL+ K09*	**42H**
K10	**0CAH**	*SHIFT+ K10*	**8AH**	*CRTL+ K10*	**4AH**
K11	**0D2H**	*SHIFT+ K11*	**92H**	*CRTL+ K11*	**52H**
K12	**0DAH**	*SHIFT+ K12*	**9AH**	*CRTL+ K12*	**5AH**
K13	**0C3H**	*SHIFT+ K13*	**83H**	*CRTL+ K13*	**43H**
K14	**0CBH**	*SHIFT+ K14*	**8BH**	*CRTL+ K14*	**48H**
K15	**0D3H**	*SHIFT+ K15*	**93H**	*CRTL+ K15*	**53H**
K16	**0DBH**	*SHIFT+ K16*	**9BH**	*CRTL+ K16*	**5BH**